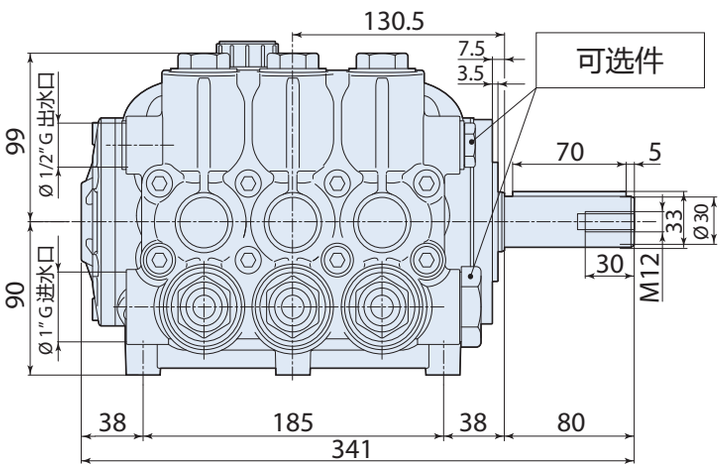
130.5
7.5
3.5
可选件
99
Ø 1/2" G 出水口
90
Ø 1" G 进水口
70
5
33
Ø 30
30
M12
38
185
38
80
341

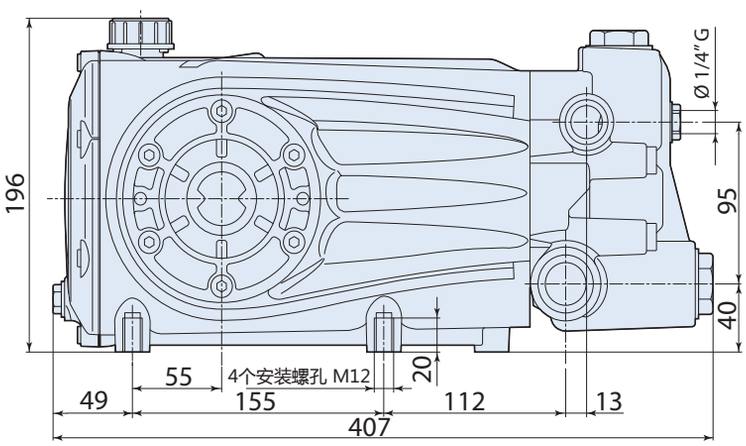
Ø 1/4" G
196
95
40
55
4个安装螺孔 M12
20
49
155
112
13
407